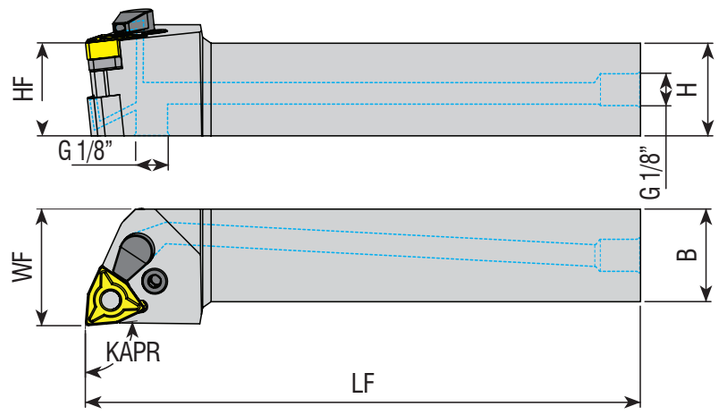

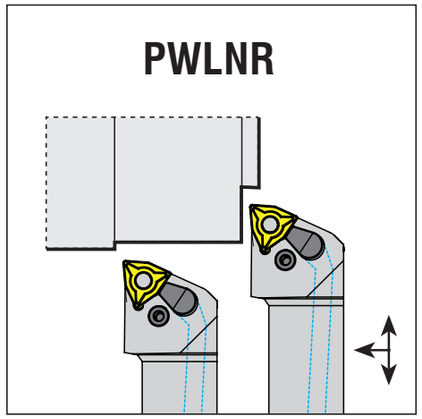

Takım Kodu *Ordering Code* *Bestell-Bezeichnung*	Stok *Stock* *Lager* R	Stok *Stock* *Lager* L	Takım Ölçüleri (mm) *Dimension (mm)* *Abmessung (mm)* HF=H	B	LF	WF	Kesici Uç *Insert* *Wendeschneidplatte*	Yedek Parçaları / *Spare Parts* / *Ersatzteile* Levye *Lever* *Kniehebel*	Levye Vidası *Lever Screw* *Kniehebelschraube*	Altlık *Shim* *Unterlage*	Altlık Yayı *Shim Spring* *Feder für Unterlage*	Oring *Ring* *Feder*	Sızdırmaz Vida *Threaded Pin* *Gewindestift*	Nozzle *Nozzle* *Nozzle*	Anahtar *Allen Key* *Innensechskantschlüssel*
							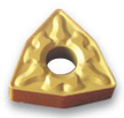					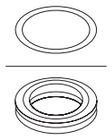		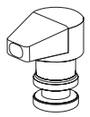	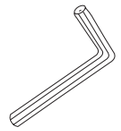
PWLNR/L 2020 K08-H	●	●	20	20	125	25	**WNM. 0804..**	APL-02	ALV-03-M8x19	AAWN-3-0001	AAY-02	AXR-01 AOR-01	2705-G1/8x5.5	AN-01	AAL-03-3
2525 M08-H	●	●	25	25	150	32									